| 型号 | P3E-C10A213EJ |
|---|---|
| 料号 | 10710010A00194 |

| 品牌 | 二次校正 |
|---|---|
| 美的（高创） | 否 |

| 电机规格 | |
|---|---|
| 额定功率(W) | 1000 |
| 额定电压(V) | 220 |
| 额定转矩(Nm) | 4.78 |
| 最大转矩(Nm) | 14.3 |
| 额定电流(Arms) | 5.06 |
| 最大电流(Arms) | 14.79 |
| 额定转速(rpm) | 2000 |
| 最大转速(rpm) | 3000 |
| 频率(Hz) | 167 |
| 转动惯量( $\times10^{-4}$kg.m$^2$) | 14.56 |
| 线电阻(Ω) | 1.192±5% |
| 线电感（mH） | 7.965±20% |
| LQ | 4.385±20% |
| LD | 3.58±20% |
| 线反电势(V/1000rpm) | 62.73±8% |
| 转矩常数（Nm/Arms） | 0.945 |
| 电气时间常数（ms） | 6.682 |
| 极对数 | 5 |
| 绝缘等级 | Ins F |
| 防护等级 | IP 67 |
| 重量（kg） | 7.6 |
| 单体包装重量（kg） | 8.5 |
| 集合包装数量（Pcs） | N/A |
| 集合包装重量（kg） | N/A |
| 制动器（保持型） | |
| 制动器额定电压（V） | DC24 |
| 制动器保持扭矩（Nm） | 16 |
| 制动器额定功率（W） | 24 |
| 制动器额定电阻（Ω） | 24±7% |
| 编码器规格 | |
| 类型 | 磁编 |
| 单圈分辨率 | 17bit |
| 多圈计数容量 | 16bit |

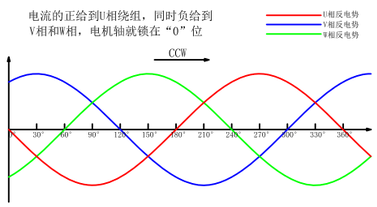


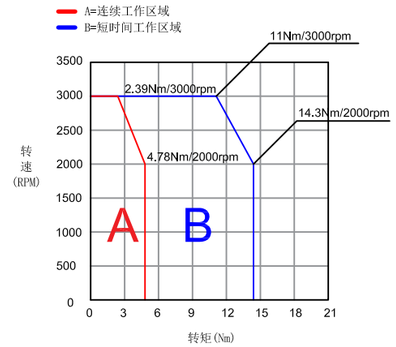


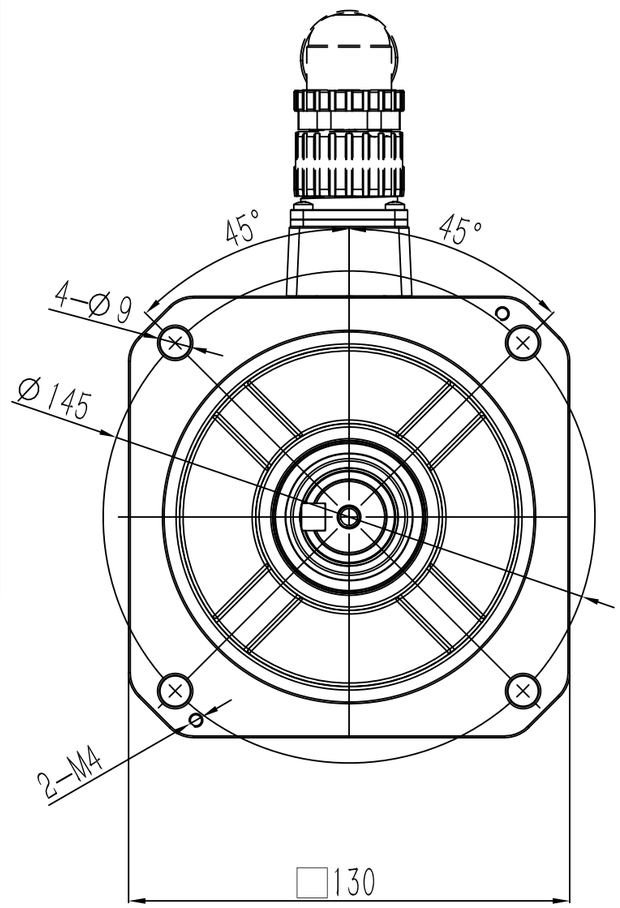


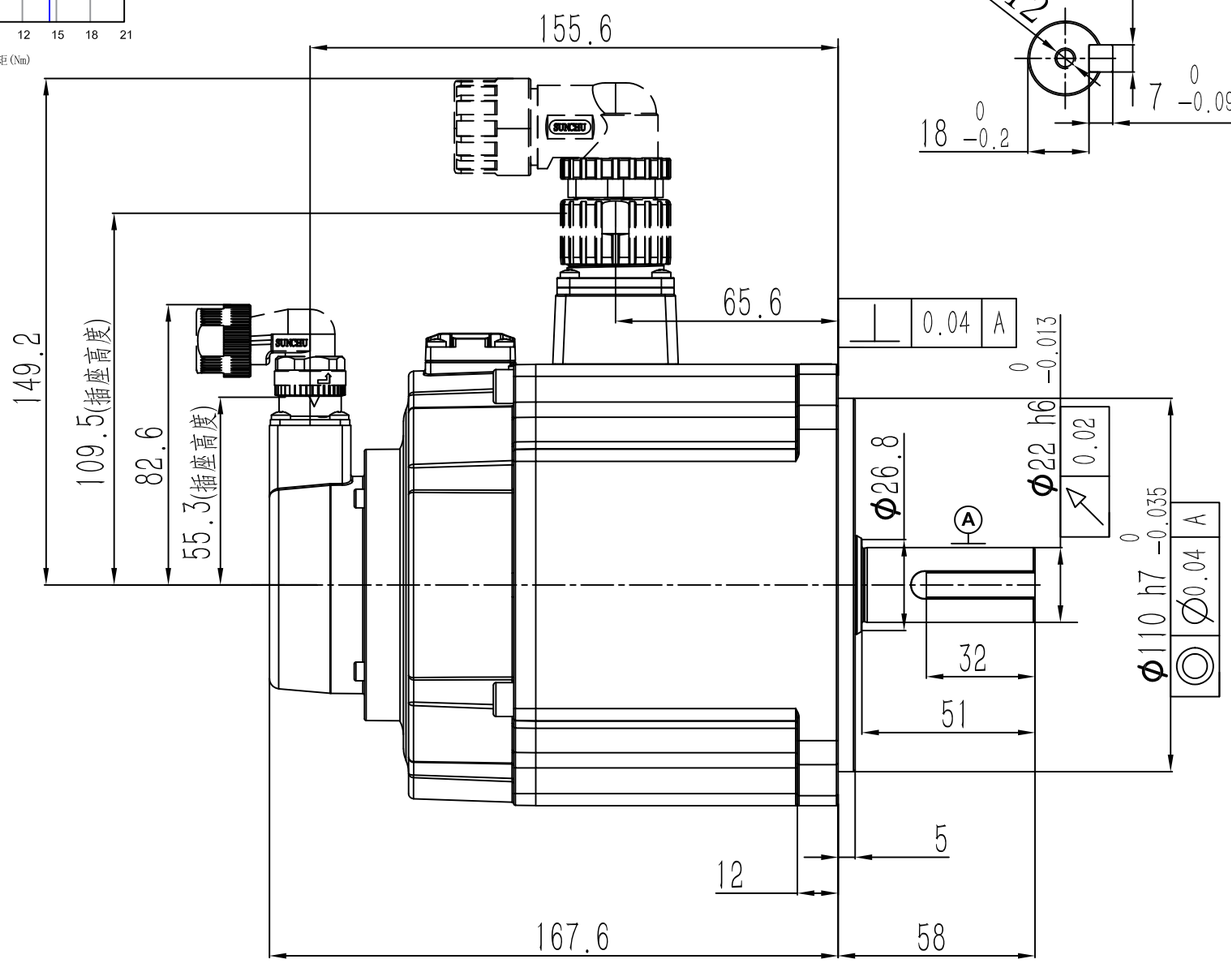


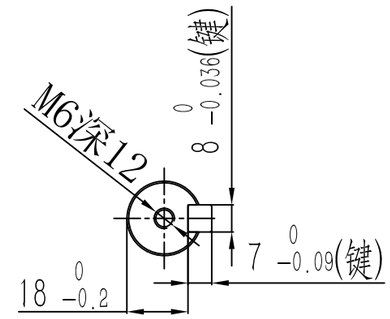


| 动力连接器定义 | |
|---|---|
| A | U |
| B | V |
| C | W |
| D | PE |
| 1 | 制动器 |
| 2 | 端子 |

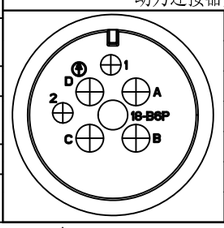


| 信号连接器定义 | |
|---|---|
| 1 | DATA+ |
| 2 | DATA- |
| 6 | BAT+ |
| 5 | BAT- |
| 4 | +5V |
| 9 | 0V |
| 10 | FG |

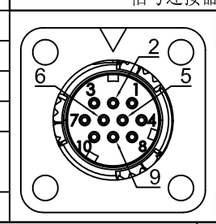

零件代号
借(通)用件登记
描图
描校
旧底图总号
底图总号
签字
日期

SERVOTRONIX always in motion™

| 阶段标记 | 重量 | 比例 | 材质 |
|---|---|---|---|
| A | | | 名称: 高创旋转伺服电机 |
| 第一角法 | | | 料号 |
| 共1张 第1张 | 版本 A0 | | 规格 |